BlikaWorkshop

Tavlevogne

TAVLEVOGNE

Få styr på værktøjet med Blika, PreWo og Indeco dobbeltsidede tavlevogne - den perfekte løsning til et effektivt og organiseret værksted!

Disse vogne er designet med gennemtænkt funktionalitet og maksimal fleksibilitet, så du altid har dit værktøj lige ved hånden.
De robuste drejelige hjul (Ø 125/150 mm afhængigt af model), hvoraf to er med bremse, og det lave tyngdepunkt sikrer, at vognen er let at manøvrere selv når den er fuldt lastet med op til 300 kg værktøj.

Fleksible muligheder:

- Vælg mellem skrå eller lige monterede værktøjstavler.
- Tilføj praktiske kabelholdere til kabelruller - med mulighed for at trække kablet gennem fronten. Der kan tilkøbes stikvægge, så du får flere rum til skruer og andre småting.
- Kabelholderne monteres nemt på både Blika- og PreWo værktøjstavler.

Tilpas alle tavlevognene efter dine behov:
Blika værktøjstavler:
Hulstørrelse 10 x 10 mm, centerafstand 34 mm - til Blika kroge og ophæng.
PreWo værktøjstavler:
Hulstørrelse 10 x 10 mm, centerafstand 20 mm - til PreWo kroge og ophæng.
Indeco værktøjstavler:
Hulstørrelse Ø 4,2 mm, centerafstand 12 mm - til Indeco kroge og ophæng.

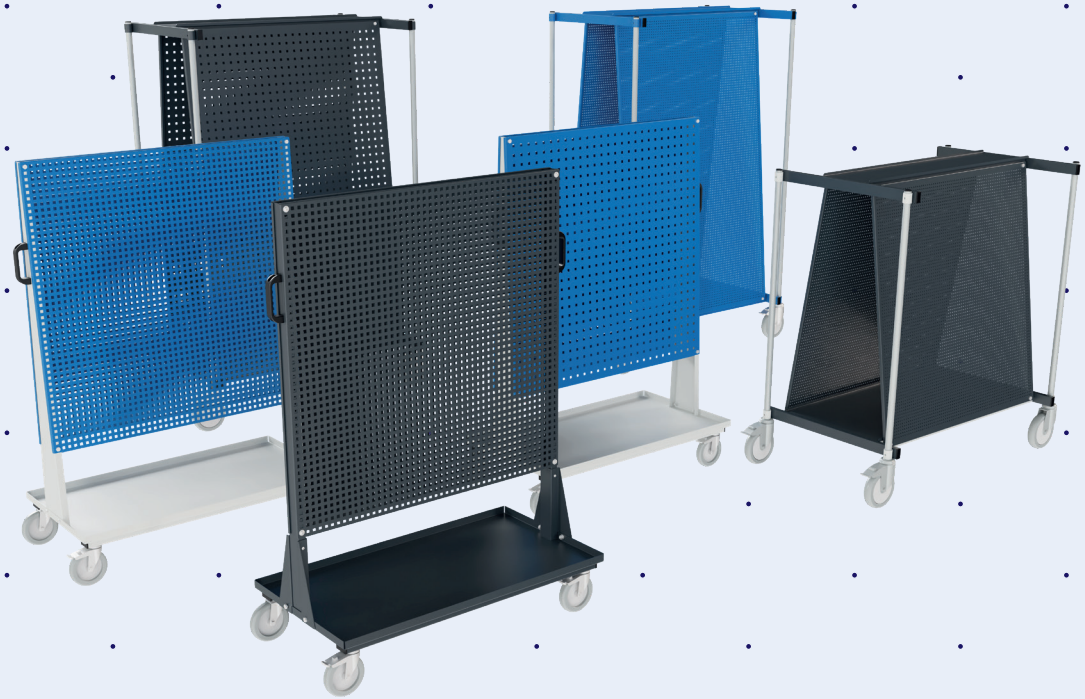

STORAGE FOR LIFE

Blika A/S
+45 79 14 21 22
mail@blika.dk
www.blika.dk

Blika AB
+46 225 145 10
mail@blika.se
www.blika.se

BLIKA TAVLEVOGNE

VARIANTER SKRÅ SIDER

Varenr. 31000
PreWo tavlevogn skrå inkl. krogsæt 76 (11203)
Hul 10 x 10 mm, centerafstand 20 mm
Hjul Ø 125 mm
Udv. mål i mm:
H:1340 B:950 D:513

Varenr. 31020
PreWo tavlevogn skrå
Hul 10 x 10 mm, centerafstand 20 mm
Hjul Ø 125 mm

Udv. mål i mm:
H:1340 B:950 D:513

Varenr. 31500
Blika tavlevogn skrå
Hul 10 x 10 mm, centerafstand 34 mm
Hjul Ø 125 mm

Udv. mål i mm:
H:1340 B:950 D:513

Varenr. 610774
Indeco tavlevogn skrå
Hul Ø 4,2 mm, centerafstand 12 mm
Hjul Ø 150 mm
Udv. mål i mm:
H:1180 B:1200 D:700

Varenr. 610775
Indeco tavlevogn skrå
Hul Ø 4,2 mm, centerafstand 12 mm
Hjul Ø 150 mm
Udv. mål i mm:
H:1680 B:1200 D:700

Varenr. 610774-269
Blika tavlevogn skrå
Hul 10 x 10 mm, centerafstand 34 mm
Hjul Ø 150 mm
Udv. mål i mm:
H:1180 B:1200 D:700

Varenr. 610775-269
Blika tavlevogn skrå
Hul 10 x 10 mm, centerafstand 34 mm
Hjul Ø 150 mm
Udv. mål i mm:
H:1680 B:1200 D:700

Alle tavlevogne kan leveres med værktøjstavler, der passer til Blika-, PreWo- eller Indeco-kroge. Kontakt Blika for yderligere information.

BLIKA TAVLEVOGNE

VARIANTER LIGE SIDER

Varenr. 33000
PreWo tavlevogn lige
Hul 10 x 10 mm, centerafstand 20 mm
Hjul Ø 125 mm
Udv. mål i mm:
H:1370 B:950 D:513

Varenr. 33500
Blika tavlevogn lige
Hul 10 x 10 mm, centerafstand 34 mm
Hjul Ø 125 mm
Udv. mål i mm:
H:1370 B:950 D:513

Alle tavlevogne kan leveres med værktøjstavler, der passer til Blika-, PreWo- eller Indeco-kroge. Kontakt Blika for yderligere information.

TILBEHØR

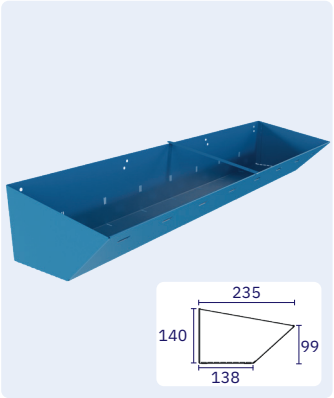

Varenr. 142T0180
Kabelholder til montering på værktøjstavler m/ hul 10 x 10 mm, centerafstand 20 eller 34 mm
Mulighed for 8 rum pr. holder ved hjælp af 7 stikvægge (vare nr. 142T0184)
Udv. mål i mm:
H:99/140 B:940 D:138/235

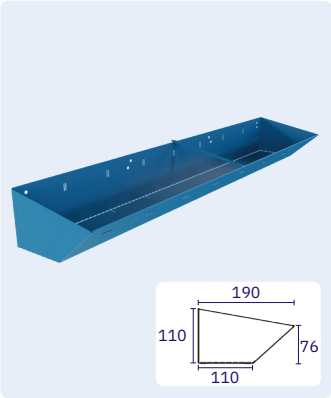

Varenr. 142T0181
Kabelholder til montering på værktøjstavler m/ hul 10 x 10 mm, centerafstand 20 eller 34 mm
Mulighed for 8 rum pr. holder ved hjælp af 7 stikvægge (vare nr. 142T0185)
Udv. mål i mm:
H:76/110 B:940 D:110/190

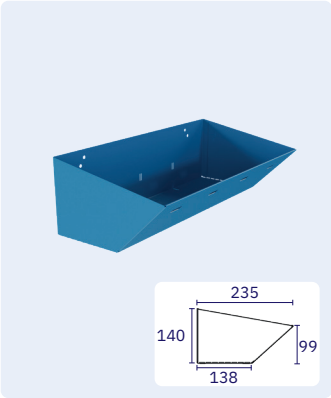

Varenr. 142T0182
Kabelholder til montering på værktøjstavler m/ hul 10 x 10 mm, centerafstand 20 eller 34 mm
Mulighed for 4 rum pr. holder ved hjælp af 3 stikvægge (vare nr. 142T0184)
Udv. mål i mm:
H:99/140 B:470 D:138/235

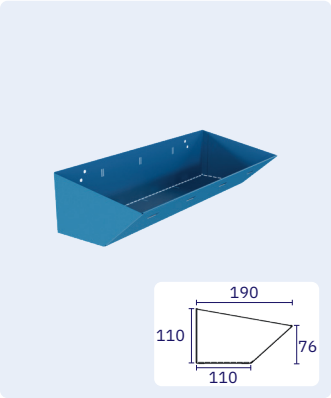

Varenr. 142T0183
Kabelholder til montering på værktøjstavler m/ hul 10 x 10 mm, centerafstand 20 eller 34 mm
Mulighed for 4 rum pr. holder ved hjælp af 3 stikvægge (vare nr. 142T0185)
Udv. mål i mm:
H:76/110 B:470 D:110/190

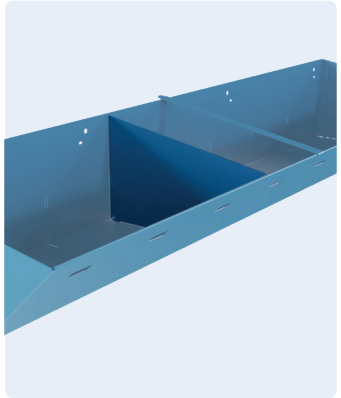

Varenr. 142T0184
Stikvæg for kabelholder H:140 mm

Varenr. 142T0185-7016
Stikvæg for kabelholder H:110 mm

BLIKA TAVLEVOGNE

BLIKA STÅLKROGE TIL VÆRKTØJSTAVLER

med hul 10 x 10 mm, centerafstand 34 mm og 38 mm

Varenr. 196A0093
OS-93
Ophængssortiment til værktøjstavler
med hul 10 x 10 mm
centerafstand 34 mm og 38 mm

I alt 31 ophæng + 5 plastkasser

Varenr. 196A0094
OS-94
Ophængssortiment til værktøjstavler
med hul 10 x 10 mm
centerafstand 34 mm og 38 mm

I alt 31 ophæng

Varenr. 196A0095
OS-95
Ophængssortiment til værktøjstavler
med hul 10 x 10 mm
centerafstand 34 mm og 38 mm

I alt 32 ophæng

Varenr. 196A0096
OS-96
Ophængssortiment til værktøjstavler
med hul 10 x 10 mm
centerafstand 34 mm og 38 mm

I alt 30 ophæng

Klik her
for at komme til oversigt
over Blika stålkroge på
www.blika.dk

PREWO KROGE TIL VÆRKTØJSTAVLER

med hul 10 x 10 mm, centerafstand 20 mm

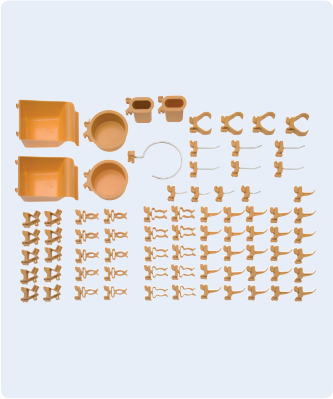

Varenr. 11203 Gul / 11210 Sort
Ophængssortiment til værktøjstavler
med hul 10 x 10 mm
centerafstand 20 mm

I alt 76 ophæng

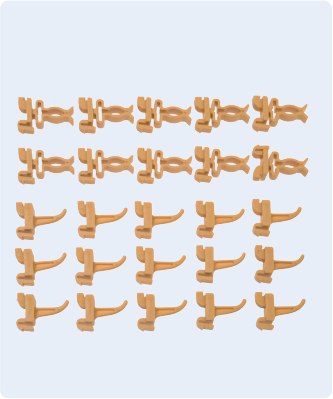

Varenr. 61201 Gul / 61202 Sort
Ophængssortiment til værktøjstavler
med hul 10 x 10 mm
centerafstand 20 mm

I alt 25 ophæng

Klik her
for at komme til oversigt
over PreWo kroge på
www.blika.dk

INDECO KROGE TIL VÆRKTØJSTAVLER

med hul Ø 4,2 mm, centerafstand 12 mm

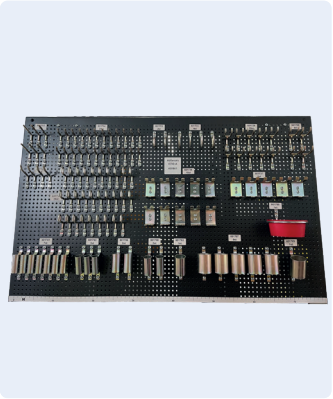

Varenr. 600861
Ophængssortiment til værktøjstavler
med hul Ø 4,2 mm
centerafstand 12 mm

I alt 109 ophæng

Klik her
for at komme til oversigt
over Indeco stålkroge på
www.blika.dk

BLIKA TAVLEVOGNE

VARIANTER SKRÅ SIDER

Varenr. 31000-7016-7016
PreWo tavlevogn skrå inkl. krogsæt 76 (11203)
Hul 10 x 10 mm, centerafstand 20 mm
Hjul Ø 125 mm
Udv. mål i mm:
H:1340 B:950 D:513

Varenr. 31020-7016-7016
PreWo tavlevogn skrå
Hul 10 x 10 mm, centerafstand 20 mm
Hjul Ø 125 mm

Udv. mål i mm:
H:1340 B:950 D:513

Varenr. 31500-7016-7016
Blika tavlevogn skrå
Hul 10 x 10 mm, centerafstand 34 mm
Hjul Ø 125 mm

Udv. mål i mm:
H:1340 B:950 D:513

Varenr. 610774-7016-7016
Indeco tavlevogn skrå
Hul Ø 4,2 mm, centerafstand 12 mm
Hjul Ø 150 mm
Udv. mål i mm:
H:1180 B:1200 D:700

Varenr. 610775-7016-7016
Indeco tavlevogn skrå
Hul Ø 4,2 mm, centerafstand 12 mm
Hjul Ø 150 mm
Udv. mål i mm:
H:1680 B:1200 D:700

Varenr. 610774-269-7016-7016
Blika tavlevogn skrå
Hul 10 x 10 mm, centerafstand 34 mm
Hjul Ø 150 mm
Udv. mål i mm:
H:1180 B:1200 D:700

Varenr. 610775-269-7016-7016
Blika tavlevogn skrå
Hul 10 x 10 mm, centerafstand 34 mm
Hjul Ø 150 mm
Udv. mål i mm:
H:1680 B:1200 D:700

Alle tavlevogne kan leveres med værktøjstavler, der passer til Blika-, PreWo- eller Indeco-kroge. Kontakt Blika for yderligere information.

BLIKA TAVLEVOGNE

VARIANTER LIGE SIDER

Varenr. 33000-7016-7016
PreWo tavlevogn lige
Hul 10 x 10 mm, centerafstand 20 mm
Hjul Ø 125 mm
Udv. mål i mm:
H:1370 B:950 D:513

Varenr. 33500-7016-7016
Blika tavlevogn lige
Hul 10 x 10 mm, centerafstand 34 mm
Hjul Ø 125 mm
Udv. mål i mm:
H:1370 B:950 D:513

Alle tavlevogne kan leveres med værktøjstavler, der passer til Blika-, PreWo- eller Indeco-kroge. Kontakt Blika for yderligere information.

TILBEHØR

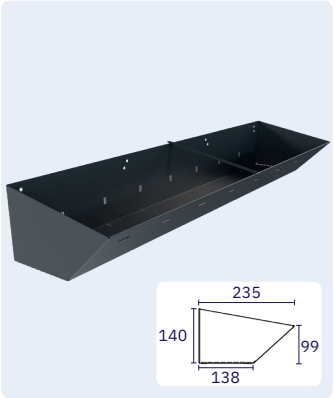

Varenr. 142T0180-7016
Kabelholder til montering på værktøjstavler m/ hul 10 x 10 mm, centerafstand 20 eller 34 mm
Mulighed for 8 rum pr. holder ved hjælp af 7 stikvægge (vare nr. 142T0184)
Udv. mål i mm:
H:99/140 B:940 D:138/235

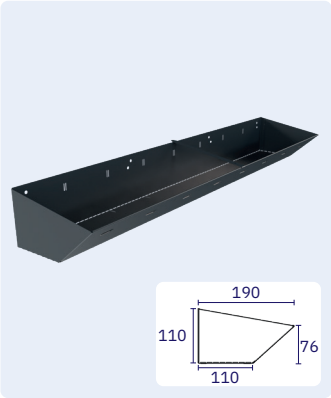

Varenr. 142T0181-7016
Kabelholder til montering på værktøjstavler m/ hul 10 x 10 mm, centerafstand 20 eller 34 mm
Mulighed for 8 rum pr. holder ved hjælp af 7 stikvægge (vare nr. 142T0185)
Udv. mål i mm:
H:76/110 B:940 D:110/190

Varenr. 142T0182-7016
Kabelholder til montering på værktøjstavler m/ hul 10 x 10 mm, centerafstand 20 eller 34 mm
Mulighed for 4 rum pr. holder ved hjælp af 3 stikvægge (vare nr. 142T0184)
Udv. mål i mm:
H:99/140 B:470 D:138/235

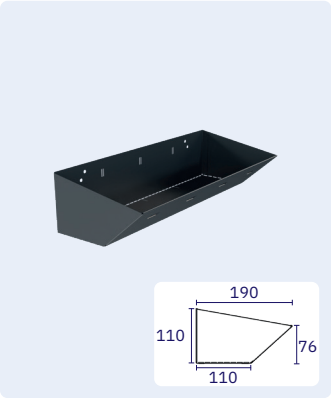

Varenr. 142T0183-7016
Kabelholder til montering på værktøjstavler m/ hul 10 x 10 mm, centerafstand 20 eller 34 mm
Mulighed for 4 rum pr. holder ved hjælp af 3 stikvægge (vare nr. 142T0185)
Udv. mål i mm:
H:76/110 B:470 D:110/190

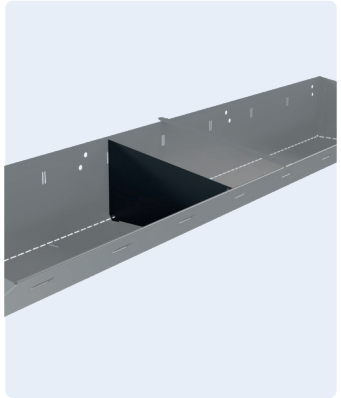

Varenr. 142T0184-7016
Stikvæg for kabelholder H:140 mm

Varenr. 142T0185-7016
Stikvæg for kabelholder H:110 mm

BLIKA TAVLEVOGNE

BLIKA STÅLKROGE TIL VÆRKTØJSTAVLER

med hul 10 x 10 mm, centerafstand 34 mm og 38 mm

Varenr. 196A0093
OS-93
Ophængssortiment til værktøjstavler
med hul 10 x 10 mm
centerafstand 34 mm og 38 mm

I alt 31 ophæng + 5 plastkasser

Varenr. 196A0094
OS-94
Ophængssortiment til værktøjstavler
med hul 10 x 10 mm
centerafstand 34 mm og 38 mm

I alt 31 ophæng

Varenr. 196A0095
OS-95
Ophængssortiment til værktøjstavler
med hul 10 x 10 mm
centerafstand 34 mm og 38 mm

I alt 32 ophæng

Varenr. 196A0096
OS-96
Ophængssortiment til værktøjstavler
med hul 10 x 10 mm
centerafstand 34 mm og 38 mm

I alt 30 ophæng

Klik her
for at komme til oversigt
over Blika stålkroge på
www.blika.dk

PREWO KROGE TIL VÆRKTØJSTAVLER

med hul 10 x 10 mm, centerafstand 20 mm

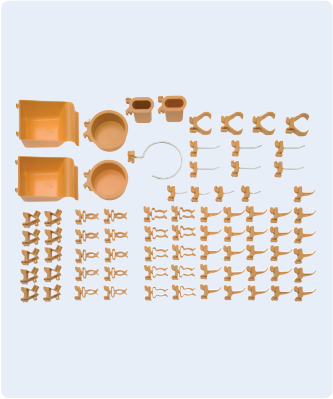

Varenr. 11203 Gul / 11210 Sort
Ophængssortiment til værktøjstavler
med hul 10 x 10 mm
centerafstand 20 mm

I alt 76 ophæng

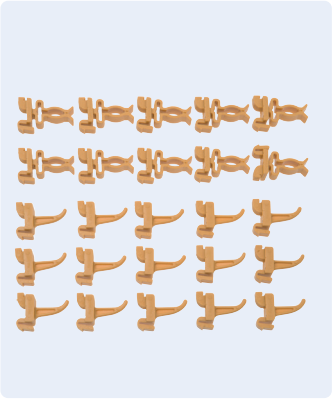

Varenr. 61201 Gul / 61202 Sort
Ophængssortiment til værktøjstavler
med hul 10 x 10 mm
centerafstand 20 mm

I alt 25 ophæng

Klik her
for at komme til oversigt
over PreWo kroge på
www.blika.dk

INDECO KROGE TIL VÆRKTØJSTAVLER

med hul Ø 4,2 mm, centerafstand 12 mm

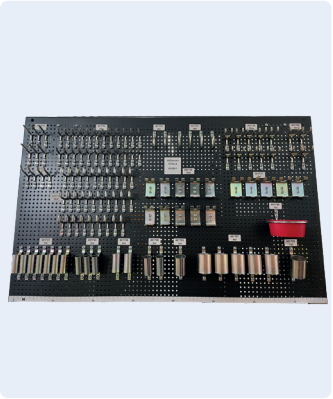

Varenr. 600861
Ophængssortiment til værktøjstavler
med hul Ø 4,2 mm
centerafstand 12 mm

I alt 109 ophæng

Klik her
for at komme til oversigt
over Indeco stålkroge på
www.blika.dk